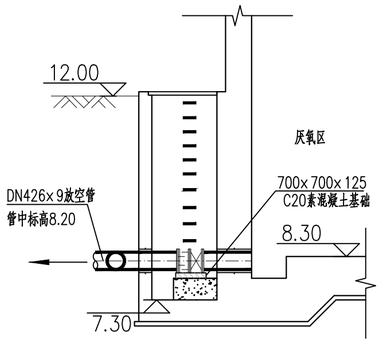

A-A剖面图 1:100

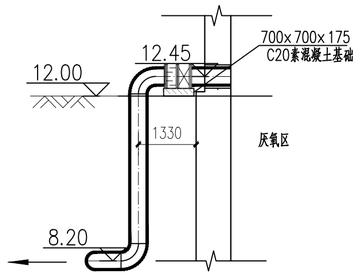

B-B剖面图 1:100

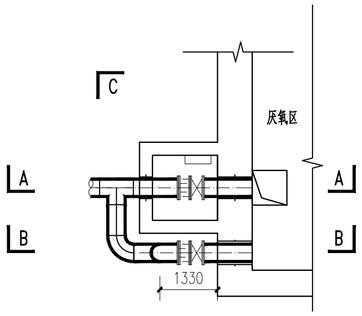

放空管平面图 1:100

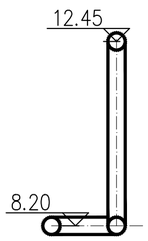

C-C剖面图 1:100

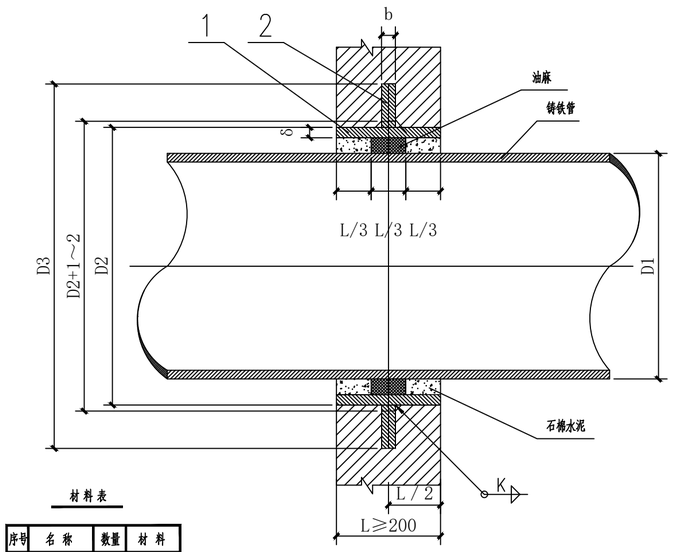

材料表

序号	名称	数量	材料
1	钢制套管	1	Q235-B
2	翼环	1	Q235-B

刚性防水套管（B型）安装图

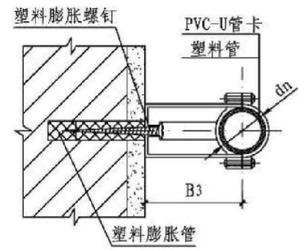

3-3

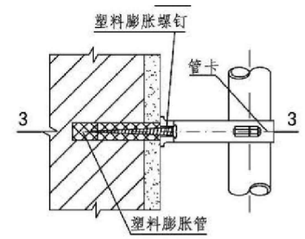

Ⅲ型管卡

加药管、给水管、中水管管卡安装大样图

Ⅲ型管卡及安装尺寸表(mm)

dn	20	25	32
B3	40	45	50

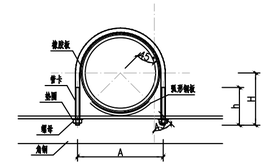

管卡安装大样图（固定在立管支架上）

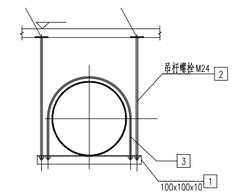

吊架大样图

吊架工程数量表

编号	名称	规格	材料	单位	数量	重量 kg 单重	重量 kg 总重	备注
1	角钢	L100x100x10 L=1200	钢	根	1			
2	吊杆螺栓	M24	钢	个	1			
3	管卡	d=20 L=650	钢	个	1			
4	螺母	M20	钢	个	4			
5	垫圈	内径 20.5	钢	个	4			
6	预埋件	150x150x10	钢	块	2			

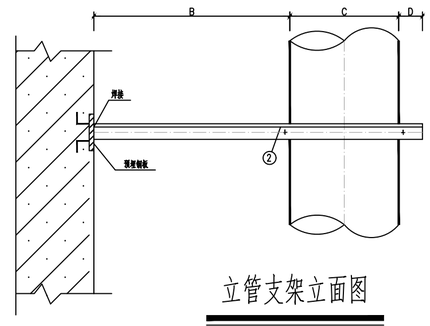

立管支架立面图

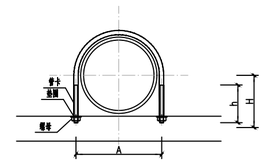

管卡安装大样图

序号	DN	A	B	C	D	F	G	H	备注
Ⓐ	300	346	200	250	65	300	190	125	管卡安装做法1
Ⓑ	400	452	250	250	65	350	190	125	管卡安装做法1
Ⓒ	500	556	250	150	65	250	140	75	管卡安装做法1
	600	668							

工程数量表

序号	名称	规格	材料	单位	数量	重量 单重	重量 总重	备注
①	圆钢管卡	DN200,见表d12,展开长681	钢	个	1			
②	螺母	M16	钢	个	2			
③	垫圈	内径16.5	钢	个	2			

工程数量表

序号	名称	规格	材料	单位	数量	重量 单重	重量 总重	备注
①	圆钢管卡	DN250,见表d16,展开长832	钢	个	1			
②	螺母	M16	钢	个	2			
③	垫圈	内径16.5	钢	个	2			

工程数量表

序号	名称	规格	材料	单位	数量	重量 单重	重量 总重	备注
①	圆钢管卡	DN300,见表d16,展开长964	钢	个	1			
②	螺母	M16	钢	个	2			
③	垫圈	内径16.5	钢	个	2			

工程数量表

序号	名称	规格	材料	单位	数量	重量 单重	重量 总重	备注
①	圆钢管卡	DN400,见表d20,展开长964	钢	个	1			
②	螺母	M20	钢	个	2			
③	垫圈	内径20.5	钢	个	2			

工程数量表

序号	名称	规格	材料	单位	数量	重量 单重	重量 总重	备注
①	圆钢管卡	DN500,见表d20,展开长1513	钢	个	1			
②	螺母	M20	钢	个	2			
③	垫圈	内径20.5	钢	个	2			

工程数量表

序号	名称	规格	材料	单位	数量	重量 单重	重量 总重	备注
①	圆钢管卡	DN600,见表d20,展开长1900	钢	个	1			
②	螺母	M20	钢	个	2			
③	垫圈	内径20.5	钢	个	2			

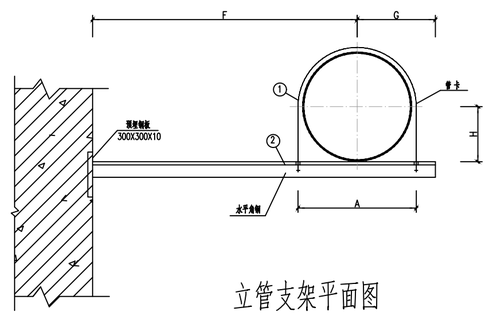

立管支架平面图

立管支架设计参数表

序号	DN	A	B	C	D	F	G	H	备注
Ⓐ	250	294	200	250	65	300	190	125	管道支架做法1
Ⓑ	250	294	250	250	65	350	190	125	管道支架做法2
Ⓒ	150	182	250	150	65	250	140	75	管道支架做法3

工程数量表（单组）共120套

序号	名称	规格	材料	单位	数量	重量 单重	重量 总重	备注
①	管卡	DN250	钢	套	1			管卡安装大样图
②	水平角钢	L63X6	钢	根	1			
③	螺母	M16	钢	个	2			03S402/35
④	垫圈	内径16.5	钢	个	2			03S402/35
⑤	橡胶板	883x40x3		块	1			03S402/35
⑥	弧形钢板	229x40x6		块	1			03S402/35
⑤	预埋钢板	300X300X10	钢	块	1			

工程数量表（单组）共20套

序号	名称	规格	材料	单位	数量	重量 单重	重量 总重	备注
①	管卡	DN150	钢	套	1			管卡安装大样图
②	水平角钢	L63X6	钢	根	1			
③	螺母	M12	钢	个	2			03S402/35
④	垫圈	内径12.5	钢	个	2			03S402/35
⑤	橡胶板	554x40x3		块	1			03S402/35
⑥	弧形钢板	145x40x6		块	1			03S402/35
⑤	预埋钢板	300X300X10	钢	块	1			

说明：

1.图中尺寸标注：图中所注尺寸单位标高以米计，其它以毫米计；本图采用85高程系。

2.本工程设计规模为4.0万m^3/d。

3.因设备招标未定，所有设备功率仅供参考，以实际确定的功率为准。所有设备预留孔洞、预埋件基础位置为暂定,待设备厂家招标确定后，由设备厂家与设计院沟通后进行二次设计，核对无误后方可施工和安装。

4.本图需经图审单位审查通过后，加盖出图公章方可作为施工图使用。

中国市政工程东北设计研究总院有限公司
出图专用章
证书编号：2200389
吉林省住房和城乡建设厅核准

中国市政工程东北设计研究总院有限公司							代建单位	东莞市水务集团建设管理有限公司				
							工程名称	东莞市大朗蔡边水质净化厂工程				
审定	刘双	刘双	校核	刘健辉	刘健辉		子项名称	AOA生物池				
审核	刘双	刘双	设计	朱松林	朱松林		设备安装大样图（二）					
项目负责人	薛昆	薛昆	制图	陶文鑫	陶文鑫		阶段	施工图	专业	工艺	比例	
专业负责人	梁伟	梁伟	日期	2025.04	图号		25P-8304S-04S-20	工程编号	25P-8304S	版次	A	